Bewegungs- und Präsenzmelder - Professional Line

# PD IR 4360-8

KNX - Deckeneinbau weiß
EAN 4007841 086190
Art.-Nr. 086190

**Maßzeichnung 1**

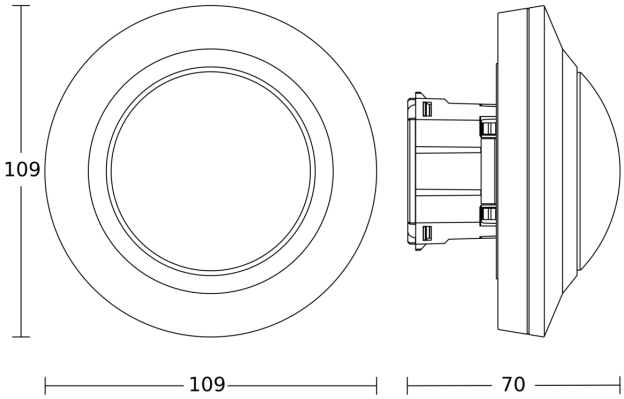

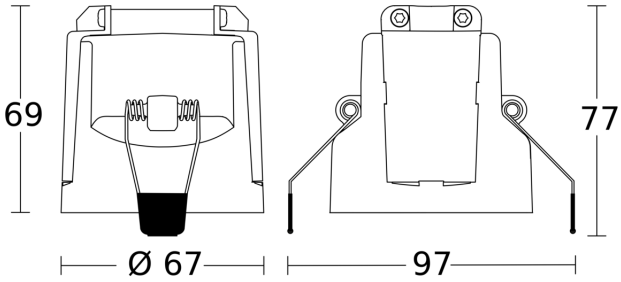
**Maßzeichnung 2**